POLYTONE-C Стулья для посетителей, столовых и конференц-залов

Дизайн Sandonà и дизайнером Сабриной Беттини | Италия

ХАРАКТЕРИСТИКИ

- Доступны различные варианты основы: основы на пластиковых или деревянных ножках, стальная основа пирамидального типа.
- Доступны с пластиковым сиденьем или сиденьем с обивкой.

СТАНДАРТ КАЧЕСТВА

- EN 16139:2013

ТЕХНИЧЕСКАЯ ИНФОРМАЦИЯ

Виды

- Стулья для посетителей, столовых и конференц-залов

Сиденье и спинка

- Сиденье и спинка изготовлены из высококачественного полипропилена;
- Сиденье из пористого материала 20 мм толщиной (плотность HR5050), обтянутое тканью или кожей.

Основы

- Пластиковая основа из высококачественного полипропилена, прикрепленная с помощью металлической фурнитуры, всегда черного цвета;
- Деревянные ножки из лакированного цельного массива натурального ясеня или лакированного цельного массива ясеня, окрашенного в черный цвет, прикрепленные с помощью металлической фурнитуры, круглые пластиковые накладки для облегчения скольжения (с войлоком или без него);
- Основа пирамидального типа в форме четырехконечной звезды из изогнутого стального стержня 20 мм в диаметре, внешний диаметр — 680 мм, порошковое покрытие, с роликами.

Ролики

- Ролики с колесиками без резины для твердых поверхностей, Ø65 мм;
- Ролики с колесиками без полиамида для мягких поверхностей, Ø65 мм;
- Ролики с полыми колесиками без резины для твердых поверхностей, Ø65 мм;
- Ролики с полыми колесиками без полиамида для мягких поверхностей, Ø65 мм.

АССОРТИМЕНТ

Стулья на пластиковых ножках

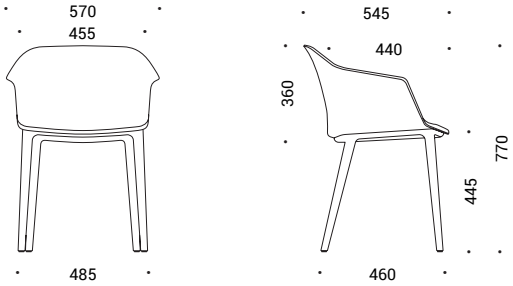

Стулья на деревянных ножках

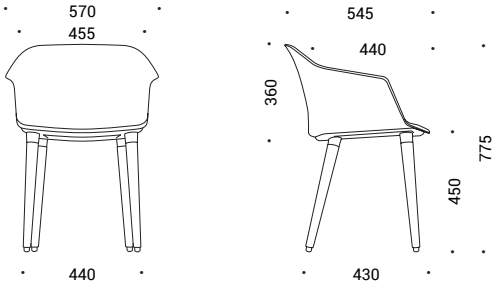
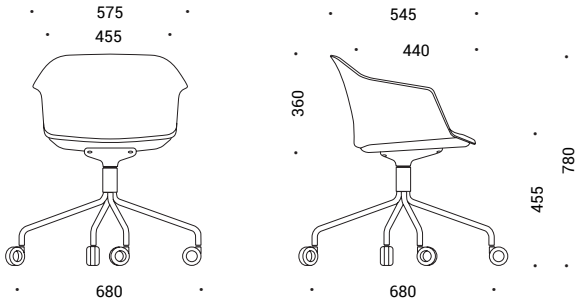
Стулья с основой пирамидального типа и роликами